ООО "Открытые мастерские"

Строительство жилого комплекса со встроенными помещениями общественного-делового, коммерческого назначения и поликлиническим учреждением по адресу: г. Чита, ул. 1-я Коллективная

Жилой дом со встроенными помещениями общественно-делового и коммерческого назначения на первом этаже здания и встроенно-пристроенным поликлиническим учреждением (поз. 2.2-2.3)

РАБОЧАЯ ДОКУМЕНТАЦИЯ

Конструкции железобетонные.
Монолитные конструкции лестнично-лифтового узла.
Пристроенная часть

24-04-КЖ.2-3.2

(Версия 2. После корректировки полученных замечаний от Заказчика)

Москва 2025 г.

ООО "Открытые мастерские"

Строительство жилого комплекса со встроенными помещениями общественного-делового, коммерческого назначения и поликлиническим учреждением по адресу: г. Чита, ул. 1-я Коллективная

Жилой дом со встроенными помещениями общественно-делового и коммерческого назначения на первом этаже здания и встроенно-пристроенным поликлиническим учреждением (поз. 2.2-2.3)

РАБОЧАЯ ДОКУМЕНТАЦИЯ

Конструкции железобетонные.
Монолитные конструкции лестнично-лифтового узла.
Пристроенная часть

24-04-КЖ.2-3.2

Главный инженер проекта И.В. Черных

(Версия 2. После корректировки полученных замечаний от Заказчика)

Москва 2025 г.

КПСК

Проектирование объектов строительства
СВИДЕТЕЛЬСТВО № 0112-2015-7722851437-П-064

Строительство жилого комплекса со встроенными помещениями общественного-делового, коммерческого назначения и поликлиническим учреждением по адресу: г. Чита, ул. 1-я Коллективная

Жилой дом со встроенными помещениями общественно-делового и коммерческого назначения на первом этаже здания и встроенно-пристроенным поликлиническим учреждением (поз. 2.2-2.3)

Стадия проектирования:	Рабочая документация
Договор:	24-04
Шифр альбома:	24-04-КЖ.2-3.2
Наименование альбома:	Конструкции железобетонные. Монолитные конструкции лестнично-лифтового узла. Пристроенная часть
Директор	Михалицын
Главный инженер проекта	Патрушев
Исполнители	Смолина

Одинцово, 2025

Ведомость рабочих чертежей комплекта КЖ.2-3.2

Лист	Наименование	Примечание
1	Общие данные (лист 1)	
1.1	Общие данные (лист 2)	
2	Схема расположения лестничных клеток и лифтовой шахты (подвал)	
3	Шахта лифта (лист 1)	
4	Шахта лифта (лист 2)	
5	Шахта лифта (лист 3)	
6	Шахта лифта (лист 4)	
7	Шахта лифта (лист 5)	
8	Шахта лифта (лист 6)	

Ведомость основных комплектов рабочих чертежей

Обозначение	Наименование	Примечание
24-04-КЖ.2-0.1	Фундаментная плита жилой части	
24-04-КЖ.2-0.2	Фундаменты. Пристроенная часть	
24-04-КЖ.2-1.1	Вертикальные конструкции ниже 0,000. Жилая часть	
24-04-КЖ.2-1.2	Вертикальные конструкции ниже 0,000. Пристроенная часть	
24-04-КЖ.2-2.1	Плита перекрытия над подвалом. Жилая часть	
24-04-КЖ.2-2.2	Плита перекрытия над подвалом. Пристроенная часть	
24-04-КЖ.2-3.1	Монолитные конструкции лестнично-лифтового узла. Жилая часть	
24-04-КЖ.2-3.2	Монолитные конструкции лестнично-лифтового узла. Пристроенная часть	
24-04-КЖ.2-4.1	Пилоны выше отм. «0,000». Жилая часть	
24-04-КЖ.2-4.2	Пилоны выше отм. «0,000». Пристроенная часть	
24-04-КЖ.2-5.1	Плиты перекрытий над типовыми этажами. Жилая часть	
24-04-КЖ.2-5.2	Плита перекрытия над 1-ым этажом. Пристроенная часть	
24-04-КЖ.2-6.1	Плита покрытия. Жилая часть	
24-04-КЖ.2-6.2	Плита покрытия. Пристроенная часть	
24-04-КЖ.2-7.1	Лестничная клетка. Жилая часть	
24-04-КЖ.2-7.2	Лестничные клетки. Пристроенная часть	
24-04-КЖ.2-8	Входы в подвал, приямки	

Ведомость ссылочных документов

Обозначение	Наименование	Примечание
СП 63.13330.2018	Бетонные и железобетонные конструкции	
СП 70.13330-2012	Несущие и ограждающие конструкции.	
ГОСТ 26633-2015	Бетоны тяжелые и мелкозернистые. Технические условия	
ГОСТ 34329-2017	Опалубка. Общие технические условия	

09.09.2025- том 24-04-КЖ.2-3.2 откорректирован по замечаниям от Заказчика

Согласовано

Взам. инв.N

Подп. и дата

Инв. N подл.

Изм.	К.уч.	Лист	N док.	Подпись	Дата
ГИП		Патрушев			08.25
Разраб.		Смолина			08.25
Н.контр.		Жукова			08.25

24-04-КЖ.2-3.2

Строительство жилого комплекса со встроенными помещениями общественного-делового и коммерческого назначения и встроенно-пристроенным поликлиническим учреждением по адресу: г. Чита, ул. 1-я Коллективная

Жилой дом со встроенными помещениями общественно-делового и коммерческого назначения на первом этаже здания и встроенно-пристроенным поликлиническим учреждением (поз. 2.2-2.3)

стадия	лист	листов
Р	1	-

Общие данные (лист 1)

КПСК

Ведомость расхода стали несущие элементы лифта, кг

Марка элемента	Изделия арматурные						
	Арматура класса						Всего
	А500С						
	ГОСТ Р 52544-2006						
	Ø8	Ø12	Ø14	Ø16	Ø20	Итого	
Стены лифта	804.6	1436.7	-	92.0	-	2333.3	2333.3
Пол лифта	4.9	209.6	-	-	-	214.5	214.5
Всего:	806.5	1646.3	-	92.0	-	2544.9	2544.9
Нахлёст, обрезки 15%	121.0	246.9	-	13.8	-	381.7	381.7
Итого:	930.5	1893.3	-	105.9	-	2929.6	2929.6

Общие указания

1. Настоящий подраздел разработан в составе рабочей документации на строительство объекта "Строительство жилого комплекса со встроенными помещениями общественного-делового и коммерческого назначения и встроенно-пристроенным поликлиническим учреждением по адресу: г. Чита, ул. 1-я Коллективная. Жилой дом со встроенными помещениями общественно-делового и коммерческого назначения на первом этаже здания и встроенно-пристроенным поликлиническим учреждением (поз. 2.2-2.3)"
Решения рабочей документации разработаны на основании:
- задания на проектирование, выданного заказчиком;
- решений стадии "Проектная документация (проект №24-04-КР.2)" разработанных ООО "Комплексная проектно-сопроводительная компания", утвержденных заказчиком;

В соответствии с требованиями нормативных документов:
- ФЗ №184 "О техническом регулировании";
- ФЗ №123 "Технический регламент о требованиях пожарной безопасности";
- СП 20.13330.2016 "Нагрузки и воздействия",
- СП 63.13330.2018 "Бетонные и железобетонные конструкции. Основные положения".
- СП 22.13330.2016 "Основания зданий и сооружений";
- СП 24.13330.2021 "Свайные фундаменты".
- СП 45.13330.2017 "Земляные сооружения, основания и фундаменты".

2. При работах по устройству монолитных конструкций руководствоваться СП 70.13330.2012 "Несущие и ограждающие конструкции".
3. За относительную отметку 0,000 принята отметка чистого пола первого этажа, соответствующая абсолютной отметке 648,00 в Балтийской системе высот.
4. Перечень видов работ, для которых необходимо составлять акты освидетельствования скрытых работ:
Бетонные и железобетонные конструкции монолитные:
армирование; защитные слои; анкеровка арматуры; установка закладных деталей.

Общие указания к устройству монолитных конструкций:

1. Железобетонные конструкции разработаны в соответствии СП 63.13330.2018 "Бетонные и железобетонные конструкции. Общие положения".
2. Несущие конструкции здания рассчитаны и запроектированы для данных геологических условий. При привязке проекта необходимо проверить сечения и армирование элементов несущих конструкций с учетом геологических условий.
3. Арматура класса А240 и А500С по ГОСТ Р 52544-2006, материал монолитных конструкций ниже нуля - бетон тяжелый класса В25 по ГОСТ 26633-2015. Допускается использование бетона марки В25,F150,W10 для всех конструкций.
4. Работы по бетонированию монолитных конструкций вести в соответствии со СП 70.13330.2012 "Несущие и ограждающие конструкции".
5. Все строительно-монтажные работы необходимо выполнять в соответствии со СНиП 12-03-2001 "Безопасность труда в строительстве. Часть 1. Общие требования.", Безопасность труда в строительстве. Часть 2. Строительное производство". Строительство здания должно производиться в соответствии с проектом производства работ (ППР). При отсутствии ППР производство строительно-монтажных работ запрещается.
6. Бетон конструкции должны удовлетворять требованиям ГОСТ 26633-2015, ГОСТ 25192-2012.
7. Бетон следует укладывать в бетонные конструкции горизонтальными слоями одинаковой толщины без разрывов, с последовательным направлением укладки в одну сторону во всех слоях.
8. В начальный период твердения бетон необходимо защищать от попадания атмосферных осадков или потерь влаги.
9. Арматурные изделия изготавливать в соответствии с ГОСТ Р 57997-2017, ГОСТ 5264-80, ГОСТ 14098-2014.
10. Расчётные сопротивления сборных соединений и материалы для сборки принимать по табл. Г1, Г2 СП 16.13330.2017.
11. Стыки арматурных стержней должны иметь длину перепуска (нахлёстка) не менее указанной в проекте. В неоговоренных случаях длину стыка рабочей арматуры внахлёстку без сварки принимать по п.10.3.22, 10.3.30 СП 63.13330.2018.
12. Толщина защитного слоя бетона для рабочей арматуры должна соответствовать значениям, указанным в проекте. В неоговоренных случаях принимать не менее 25мм.
13. Уход за свежеуложенным бетоном начинать сразу после укладки бетонной смеси и осуществлять до достижения прочности бетона не менее 70% от проектной.
14. В процессе производства работ предусмотреть мероприятия по противопожарной защите и контролю за выполнением правил пожарной безопасности на всех этапах строительства.
15. Все работы Выполнять по проекту производства работ (ППР), согласованному с организациями, ответственными за эксплуатацию существующих инженерных сетей и дорог на существующей площадке.
16. Проект рассчитан на производство работ в период положительных температур. В случае выполнения работ при отрицательных температурах необходимо выполнять требования СНиП часть 3 по производству работ и ППР.

Согласовано

Взам. инв.N

Подп. и дата

Инв. N подл.

Изм.	К.уч.	Лист	N док.	Подпись	Дата
ГИП		Патрушев			08.25
Разраб.		Смолина			08.25
Н.контр.		Жукова			08.25

24-04-КЖ.2-3.2

Строительство жилого комплекса со встроенными помещениями общественного-делового и коммерческого назначения и встроенно-пристроенным поликлиническим учреждением по адресу: г. Чита, ул. 1-я Коллективная

Жилой дом со встроенными помещениями общественно-делового и коммерческого назначения на первом этаже здания и встроенно-пристроенным поликлиническим учреждением (поз. 2.2-2.3)

стадия	лист	листов
Р	1.1	-

Общие данные (лист 2)

КПСК

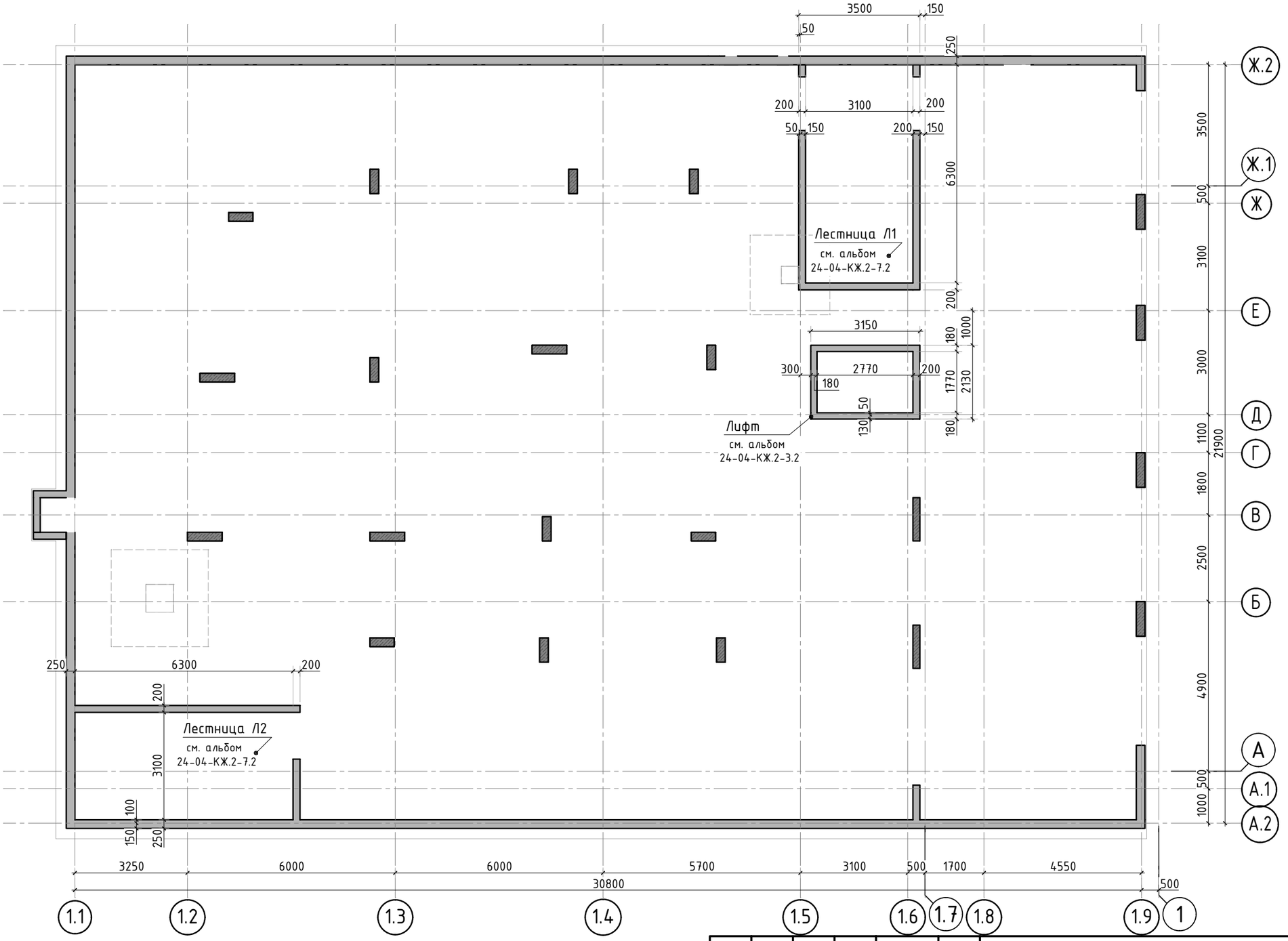

Согласовано

Взам. инв.N

Подп. и дата

Инв. N подл.

Изм.	К.уч.	Лист	N док.	Подпись	Дата
ГИП		Патрушев			08.25
Разраб.		Смолина			08.25
Н.контр.		Жукова			08.25

24-04-КЖ.2-3.2

Строительство жилого комплекса со встроенными помещениями общественного-делового и коммерческого назначения и встроенно-пристроенным поликлиническим учреждением по адресу: г. Чита, ул. 1-я Коллективная

Жилой дом со встроенными помещениями общественно-делового и коммерческого назначения на первом этаже здания и встроенно-пристроенным поликлиническим учреждением (поз. 2.2-2.3)

стадия	лист	листов
Р	2	-

Схема расположения лестничных клеток и лифтовой шахты

КПСК

Шахта лифта
отм. -3.100

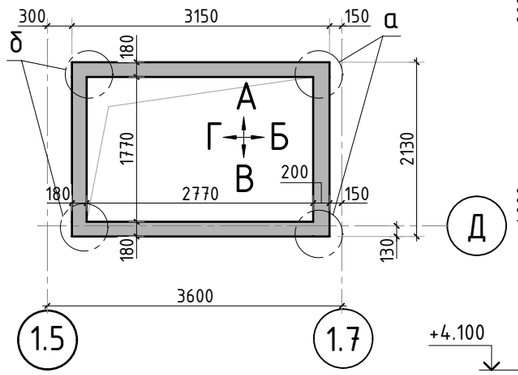

Шахта лифта
отм. -0.160

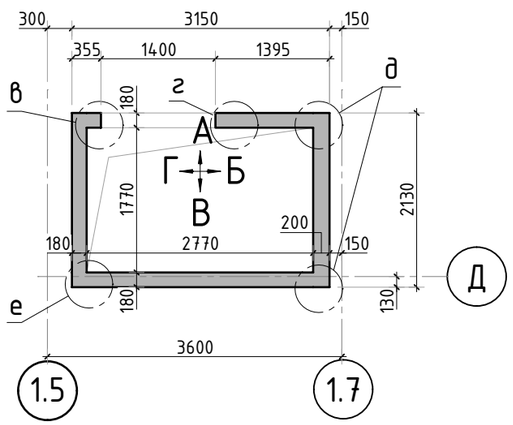

Шахта лифта
отм. +4.100

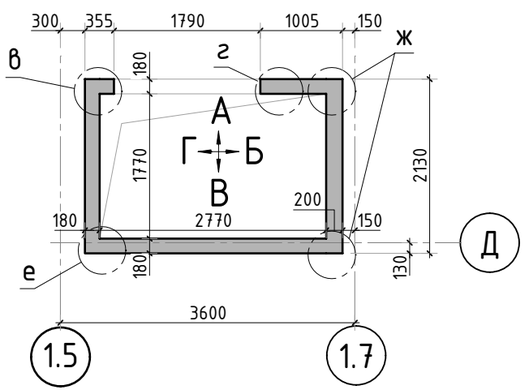

Вид А

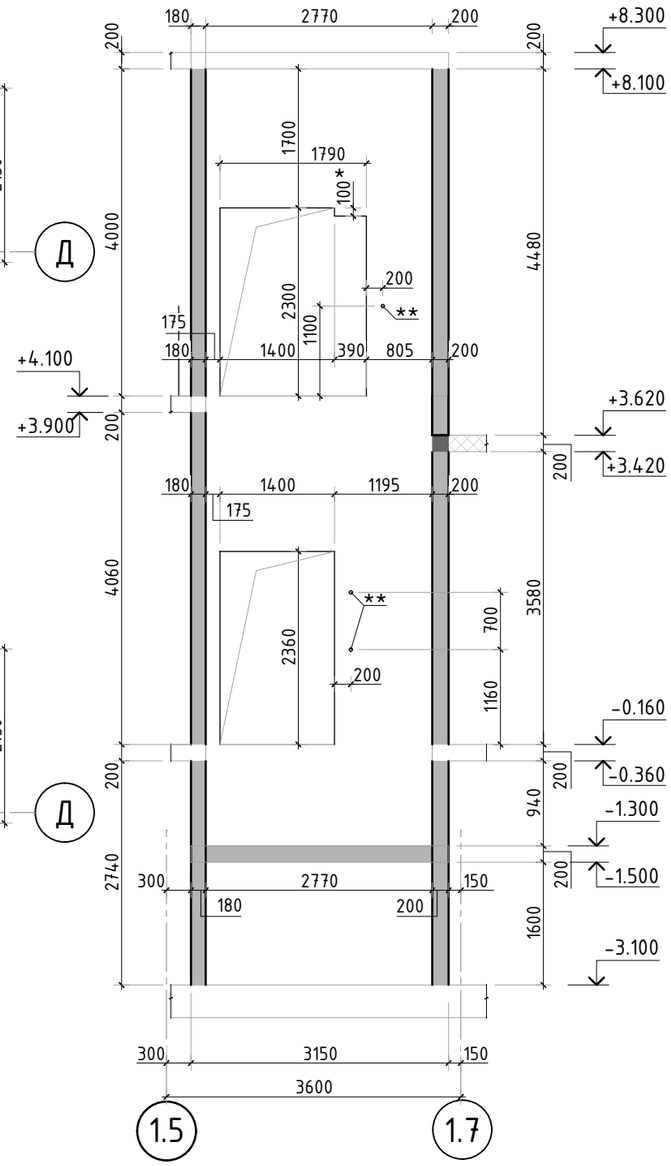

Вид Б

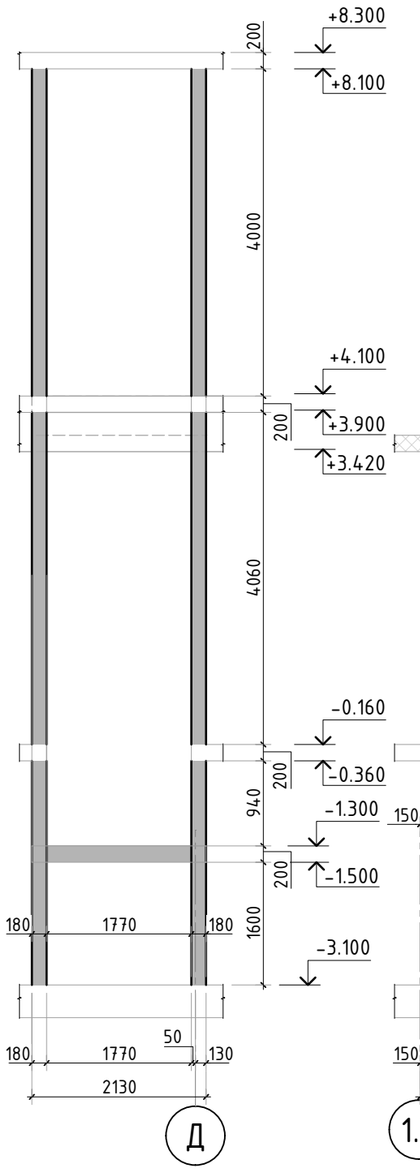

Вид В

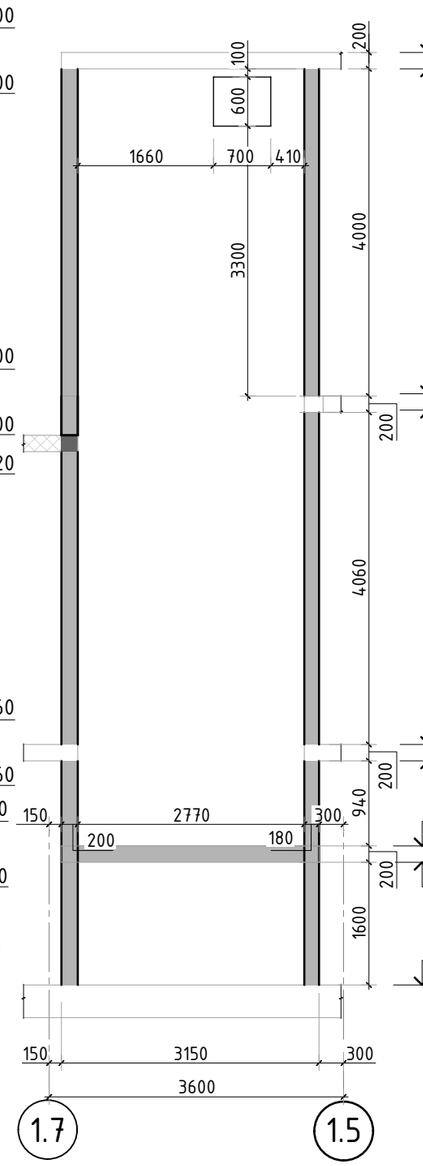

Вид Г

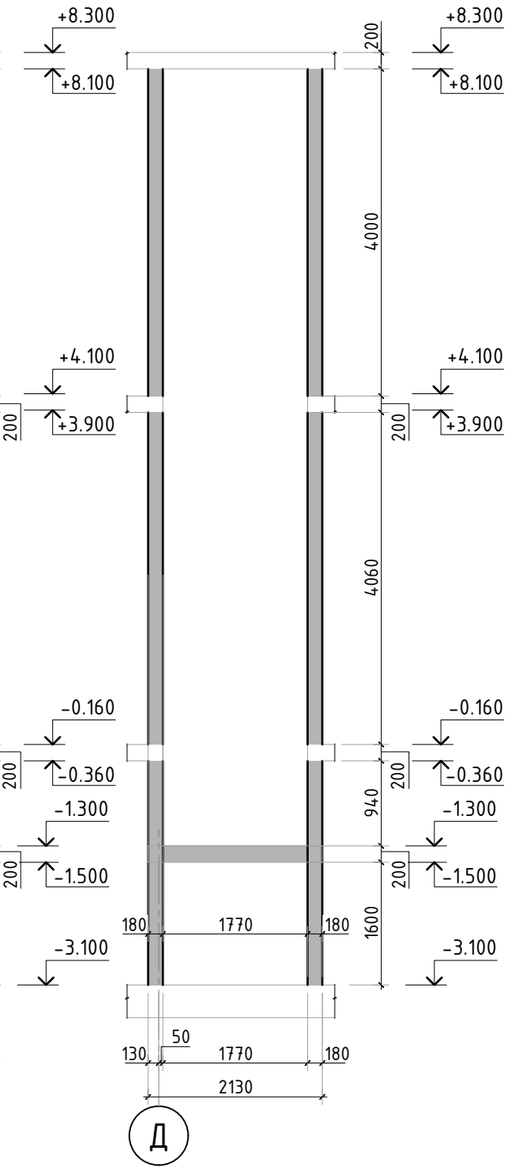

Схема обрамления проема

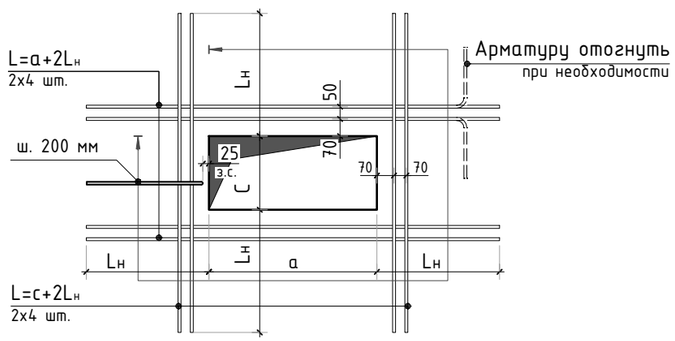

для Ø12 Lн=600мм

* - необходимость выступа уточнить дополнительно
** - отв. d40мм, возможно выполнить по месту, расположение отверстий вызывной панели, необходимость штрабы под кабель эл. питания уточнить дополнительно

1. Спецификацию элементов, ведомость деталей см. лист 8. Ведомость расхода стали см. лист 1.1
2. Узлы см. лист 4

Изм.	К.уч.	Лист	N док.	Подпись	Дата	24-04-КЖ.2-3.2			
						Строительство жилого комплекса со встроенными помещениями общественного-делового и коммерческого назначения и встроенно-пристроенным поликлиническим учреждением по адресу: г. Чита, ул. 1-я Коллективная			
ГИП		Патрушев			08.25	Жилой дом со встроенными помещениями общественно-делового и коммерческого назначения на первом этаже здания и встроенно-пристроенным поликлиническим учреждением (поз. 2.2-2.3)	стадия	лист	листов
Разраб.		Смолина			08.25		Р	3	-
Н.контр.		Жукова			08.25	Шахта лифта (лист 1)	КПСК		

Согласовано

Взам. инв.N

Подп. и дата

Инв. N подл.

Схема армирования плиты

пола шахты отм. -1.300

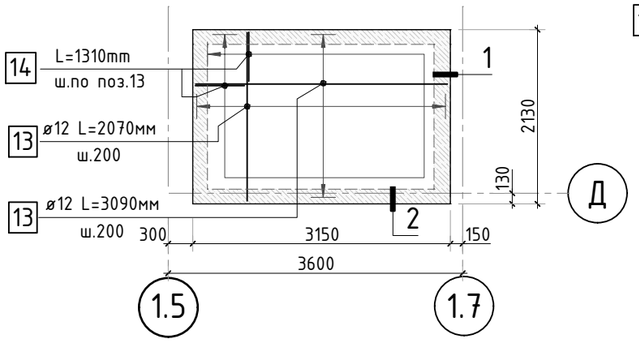

1-1

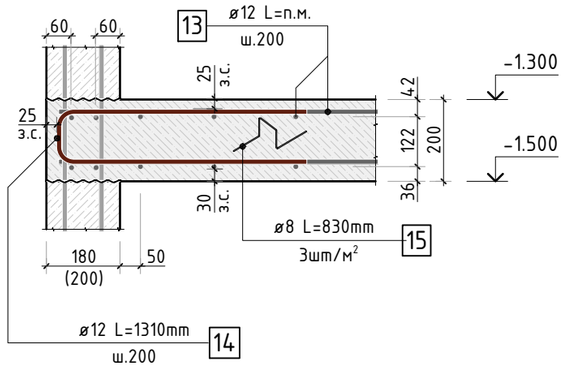

2-2

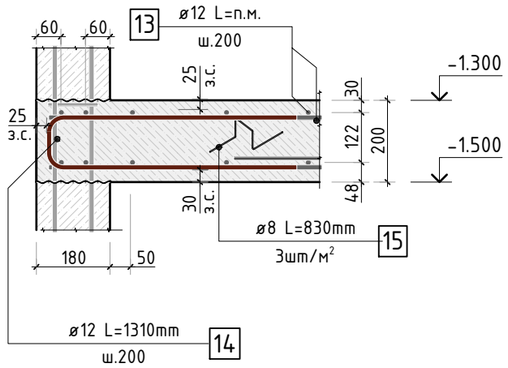

а

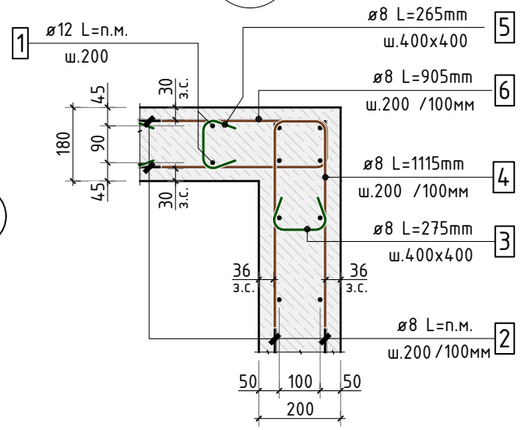

б

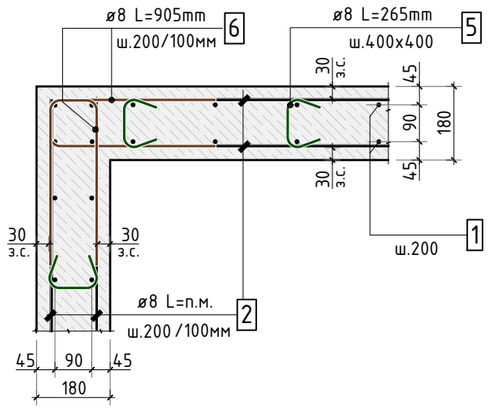

в

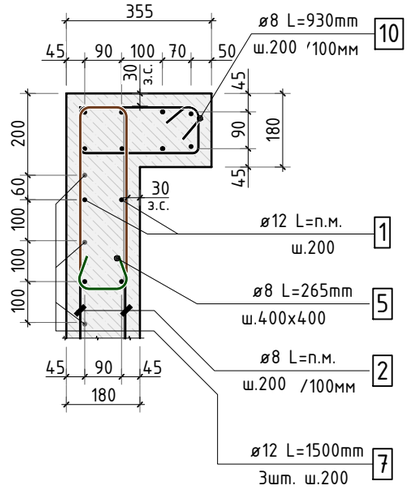

г

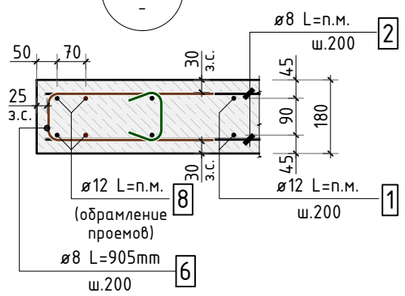

д

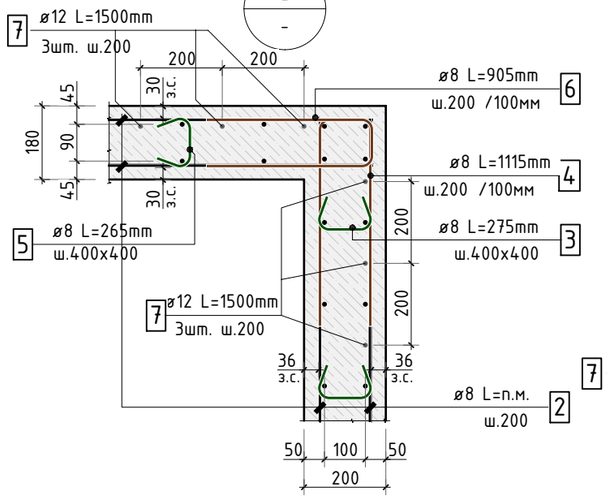

е

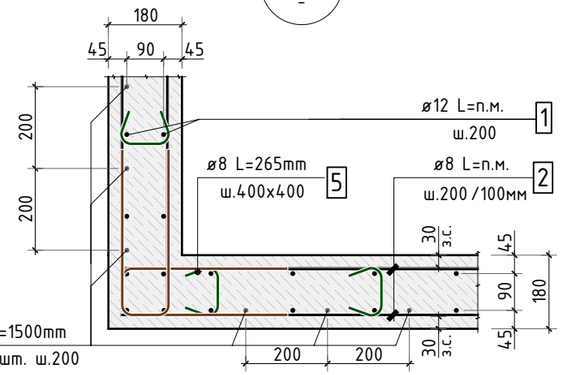

ж

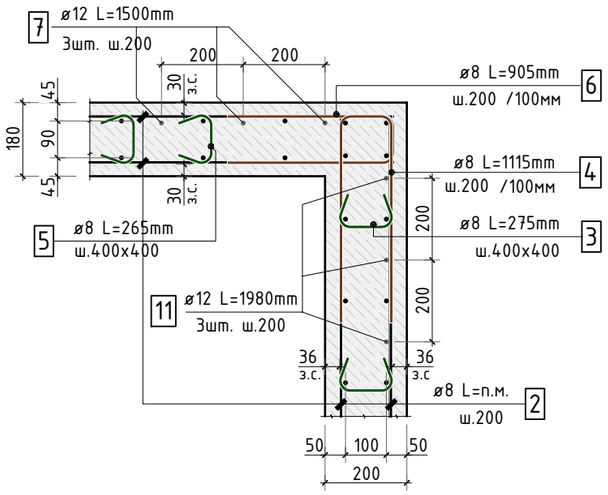

1. Узлы замаркированы см. лист 3

Изм.	К.уч.	Лист	N док.	Подпись	Дата
ГИП		Патрушев			08.25
Разраб.		Смолина			08.25
Н.контр.		Жукова			08.25

24-04-КЖ.2-3.2

Строительство жилого комплекса со встроенными помещениями общественного-делового и коммерческого назначения и встроенно-пристроенным поликлиническим учреждением по адресу: г. Чита, ул. 1-я Коллективная

Жилой дом со встроенными помещениями общественно-делового и коммерческого назначения на первом этаже здания и встроенно-пристроенным поликлиническим учреждением (поз. 2.2-2.3)

стадия	лист	листов
Р	4	-

Шахта лифта (лист 2)

КПСК

Согласовано

Взам. инв.N

Подп. и дата

Инв. N подл.

Вид А

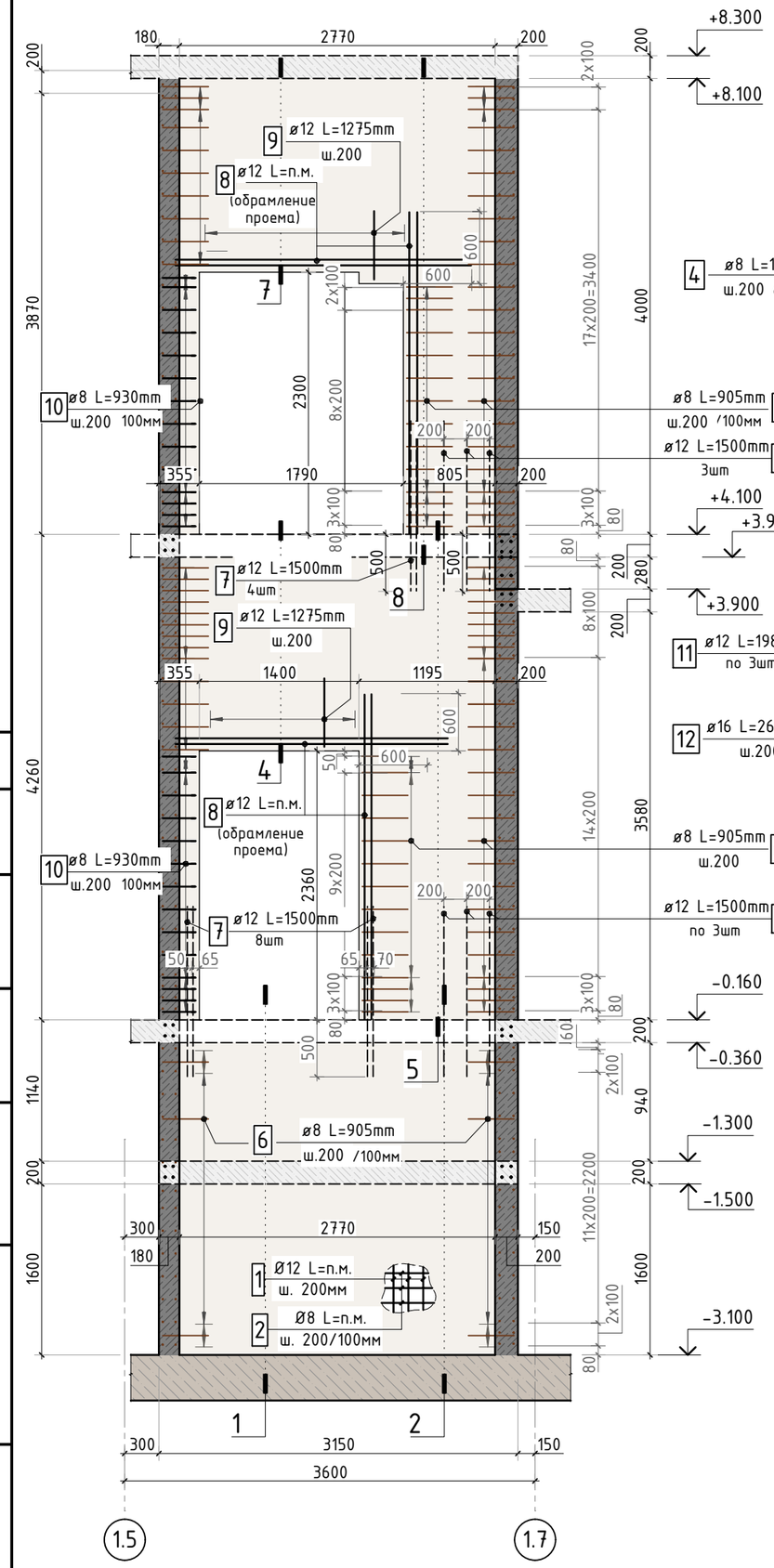

Вид Б

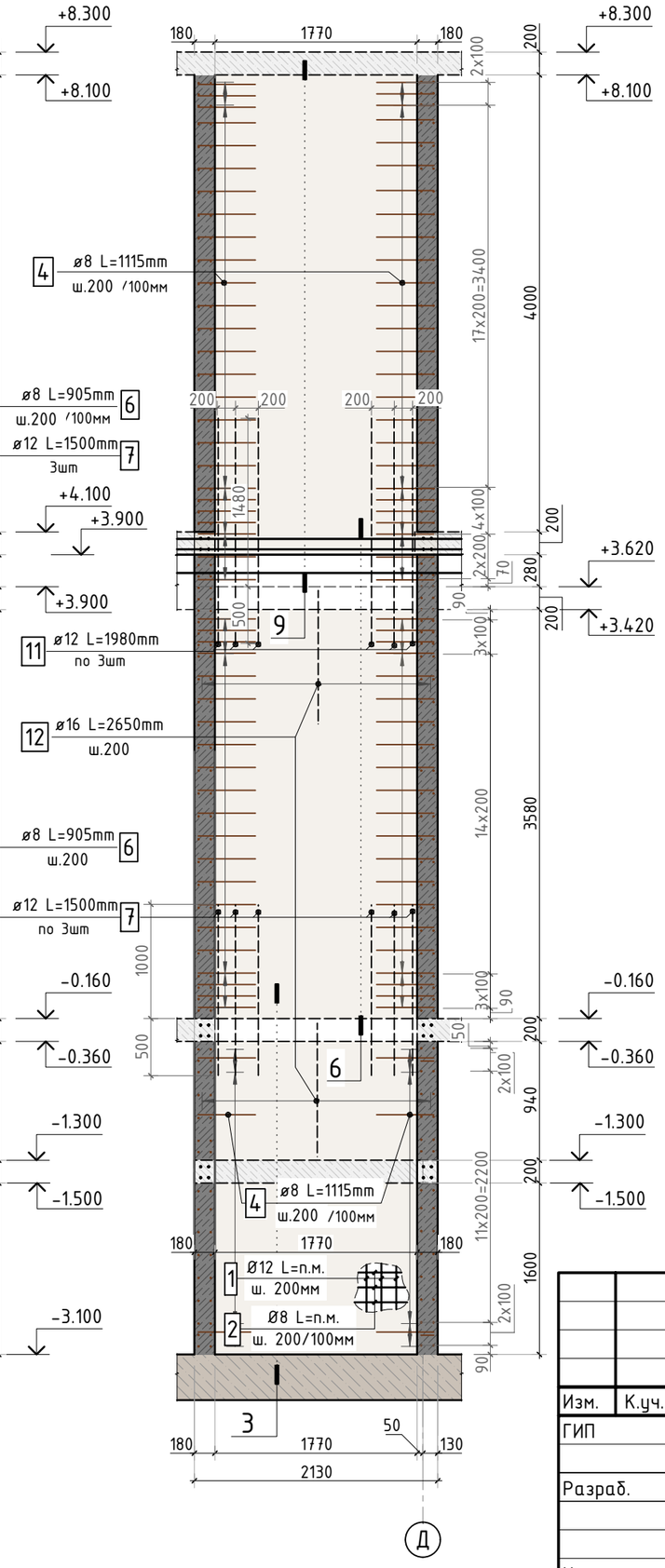

Сечение по стене 1-1

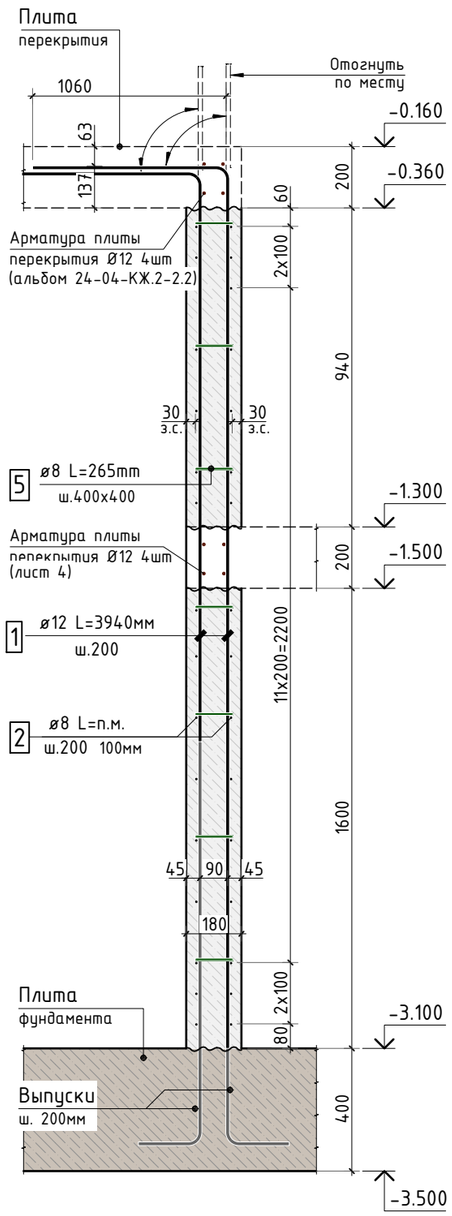

Сечение по стене 2-2

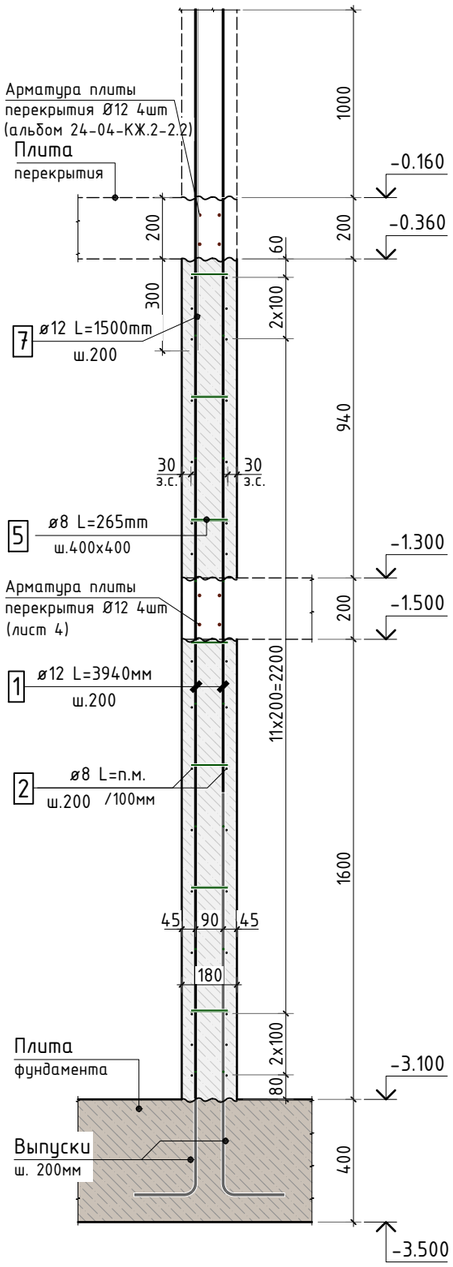

Изм.	К.уч.	Лист	N док.	Подпись	Дата
ГИП		Патрушев			08.25
Разраб.		Смолина			08.25
Н.контр.		Жукова			08.25

24-04-КЖ.2-3.2

Строительство жилого комплекса со встроенными помещениями общественного-делового и коммерческого назначения и встроенно-пристроенным поликлиническим учреждением по адресу: г. Чита, ул. 1-я Коллективная

Жилой дом со встроенными помещениями общественно-делового и коммерческого назначения на первом этаже здания и встроенно-пристроенным поликлиническим учреждением (поз. 2.2-2.3)

стадия	лист	листов
Р	5	-

Шахта лифта (лист 3)

КПСК

Согласовано

Взам. инв.N

Подп. и дата

Инв. N подл.

Вид В

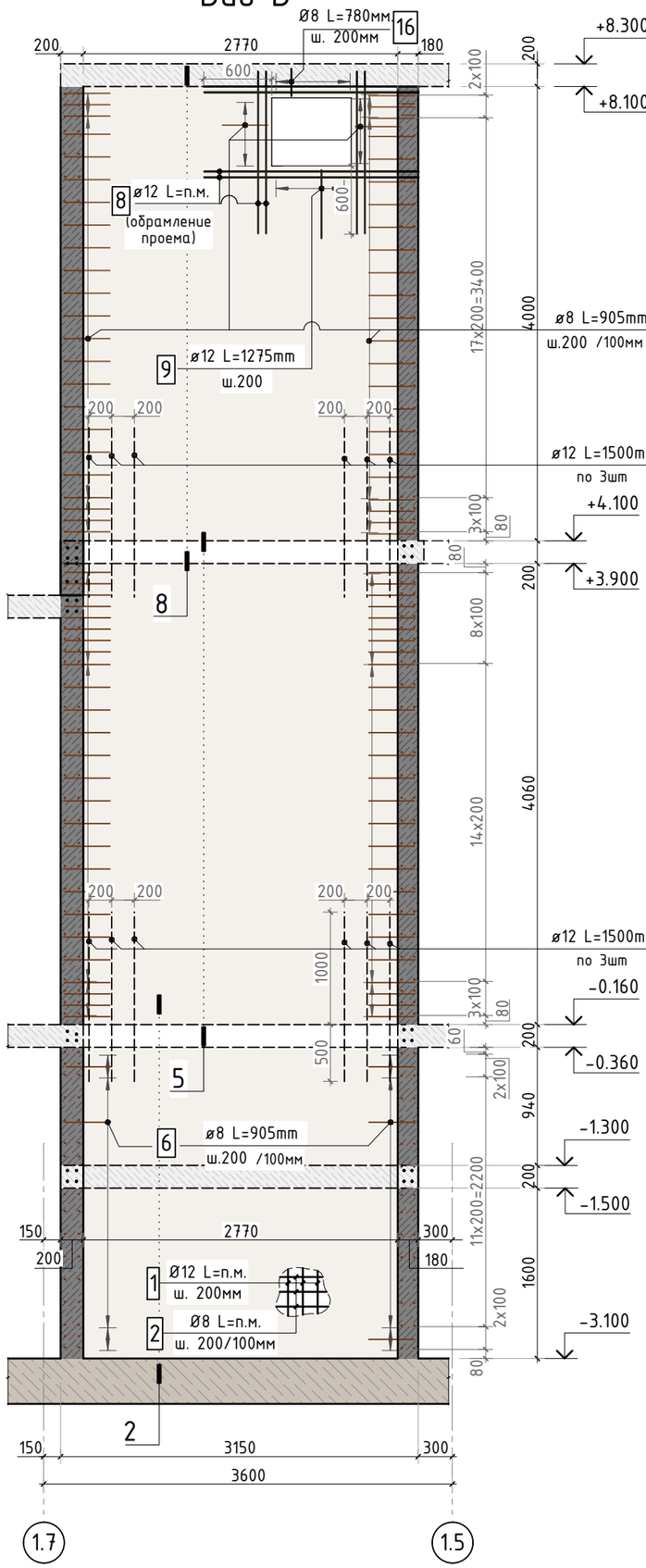

Вид Г

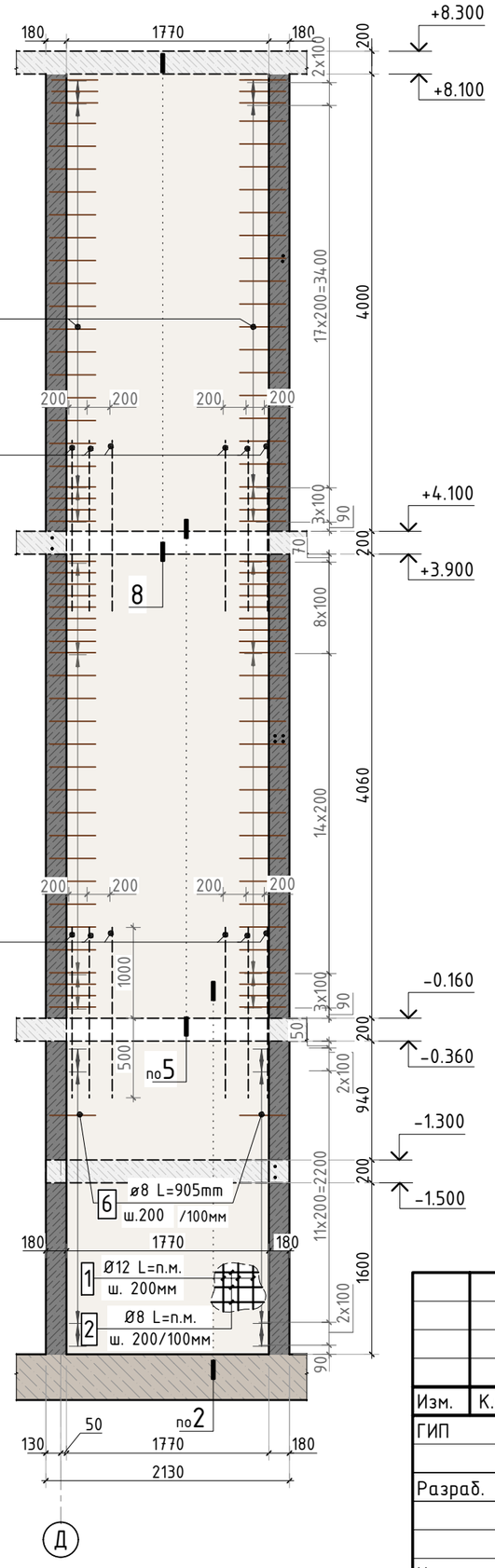

Сечение по стене 3-3

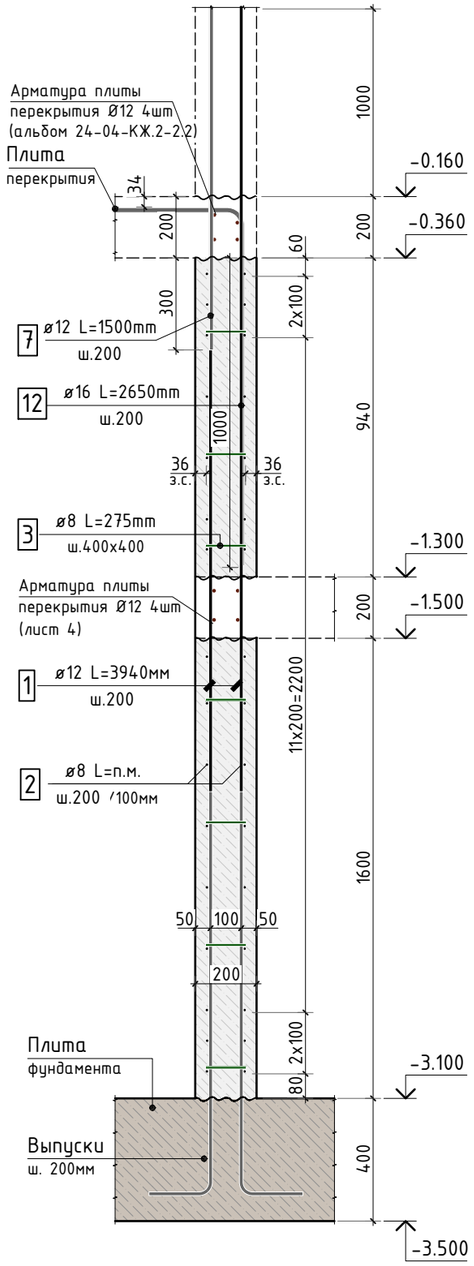

Сечение по стене 4-4

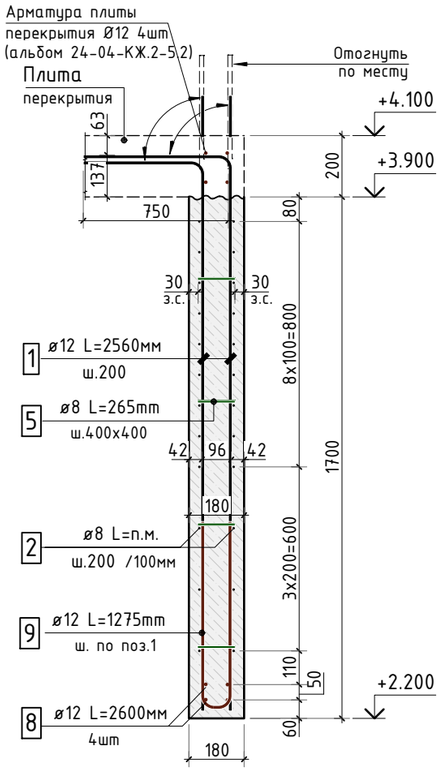

Изм.	К.уч.	Лист	N док.	Подпись	Дата
ГИП		Патрушев			08.25
Разраб.		Смолина			08.25
Н.контр.		Жукова			08.25

24-04-КЖ.2-3.2

Строительство жилого комплекса со встроенными помещениями общественного-делового и коммерческого назначения и встроенно-пристроенным поликлиническим учреждением по адресу: г. Чита, ул. 1-я Коллективная

Жилой дом со встроенными помещениями общественно-делового и коммерческого назначения на первом этаже здания и встроенно-пристроенным поликлиническим учреждением (поз. 2.2-2.3)

стадия	лист	листов
Р	6	-

Шахта лифта (лист 4)

КПСК

Согласовано

Взам. инв.N

Подп. и дата

Инв. N подл.

Сечение по стене 5-5

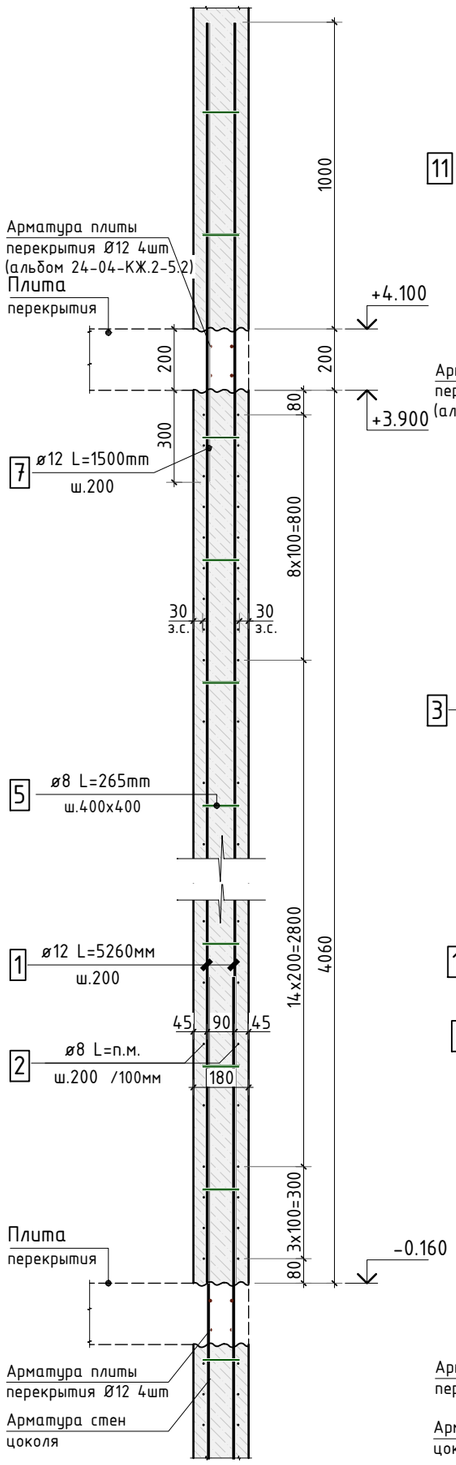

Сечение по стене 6-6

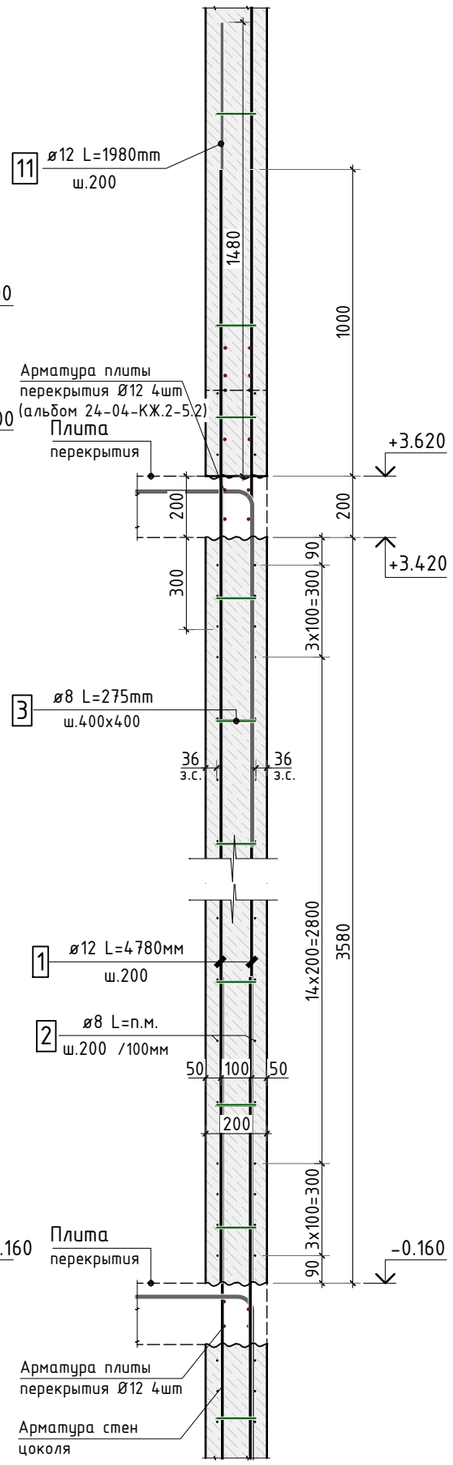

Сечение по стене 7-7

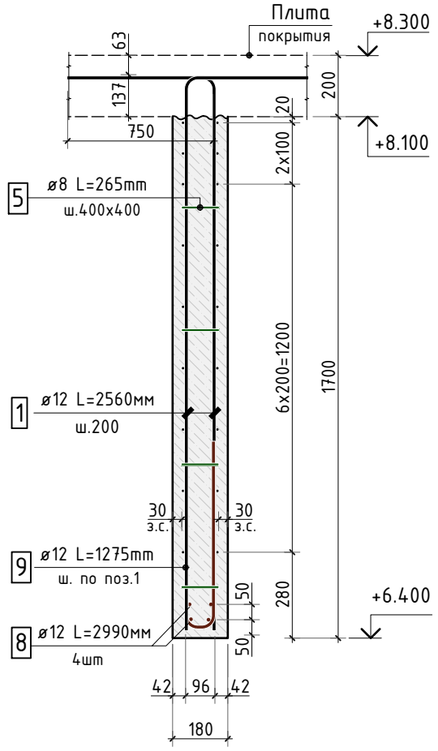

Сечение по стене 8-8

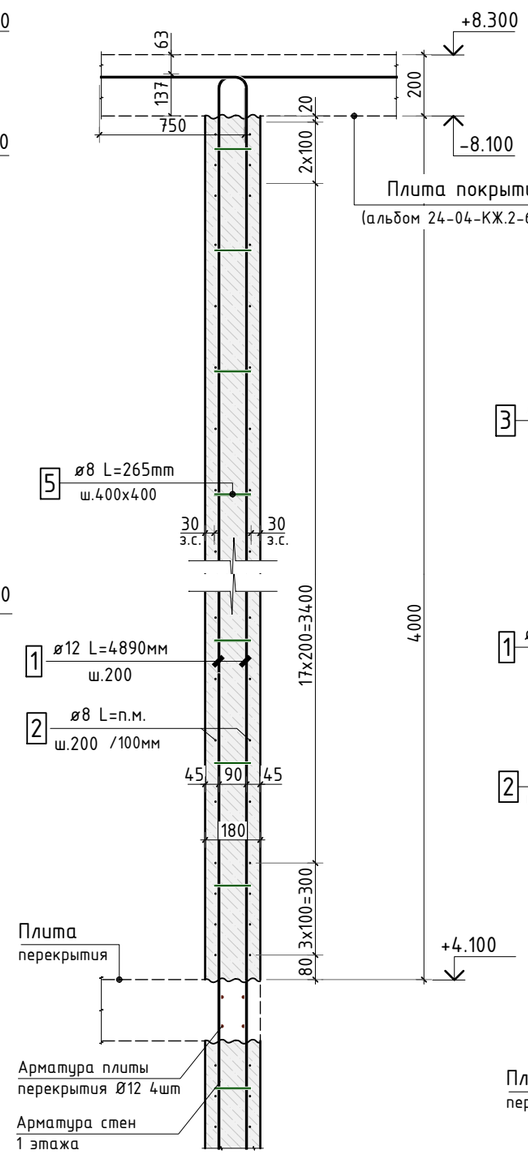

Сечение по стене 9-9

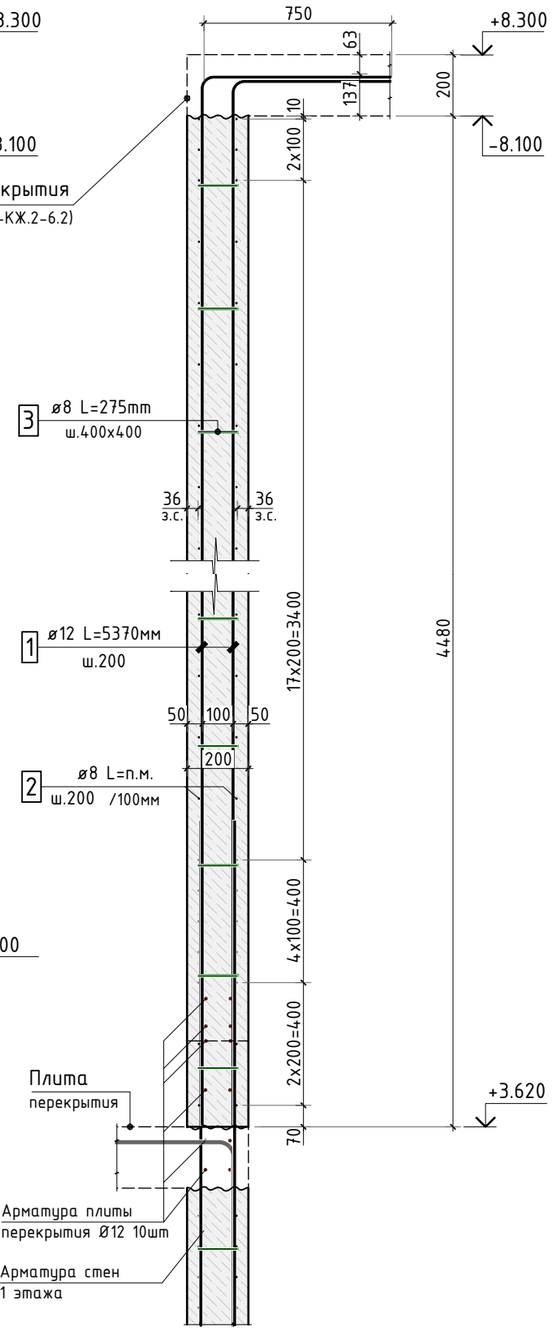

Изм.	К.уч.	Лист	N док.	Подпись	Дата
ГИП		Патрушев			08.25
Разраб.		Смолина			08.25
Н.контр.		Жукова			08.25

24-04-КЖ.2-3.2

Строительство жилого комплекса со встроенными помещениями общественного-делового и коммерческого назначения и встроенно-пристроенным поликлиническим учреждением по адресу: г. Чита, ул. 1-я Коллективная

Жилой дом со встроенными помещениями общественно-делового и коммерческого назначения на первом этаже здания и встроенно-пристроенным поликлиническим учреждением (поз. 2.2-2.3)

стадия	лист	листов
Р	7	-

Шахта лифта (лист 5)

КПСК

Согласовано

Взам. инв.N

Подп. и дата

Инв. N подл.

Спецификация на конструкцию лифта

Поз.	Обозначение	Наименование	Кол.	Масса ед. кг	Приме-чание
1	ГОСТ Р52544-2006	Ø 12 А500С L=1425.14 м.п	1	0.888	1265.52 кг
2	ГОСТ Р52544-2006	Ø 8 А500С L=1192.44 м.п	1	0.395	471.01 кг
3	ГОСТ Р52544-2006	Ø 8 А500С L=275 мм	244	0.109	26.50 кг
4	ГОСТ Р52544-2006	Ø 8 А500С L=1115 мм	126	0.440	55.49 кг
5	ГОСТ Р52544-2006	Ø 8 А500С L=265 мм	906	0.105	94.84 кг
6	ГОСТ Р52544-2006	Ø 8 А500С L=905 мм	401	0.357	143.35 кг
7	ГОСТ Р52544-2006	Ø 12 А500С L=1500 мм	46	1.332	61.27 кг
8	ГОСТ Р52544-2006	Ø 12 А500С L=80 м.п	1	0.888	71.04 кг
9	ГОСТ Р52544-2006	Ø 12 А500С L=1275 мм	25	1.132	28.31 кг
10	ГОСТ Р52544-2006	Ø 8 А500С L=930 мм	28	0.367	10.29 кг
11	ГОСТ Р52544-2006	Ø 12 А500С L=1980 мм	6	1.758	10.55 кг
12	ГОСТ Р52544-2006	Ø 16 А500С L=2650 мм	22	4.184	92.06 кг
13	ГОСТ Р52544-2006	Ø 12 А500С L=154.86 м.п	1	0.888	137.52 кг
14	ГОСТ Р52544-2006	Ø 12 А500С L=1310 мм	62	1.163	72.12 кг
15	ГОСТ Р52544-2006	Ø 8 А500С L=830 мм	15	0.328	4.92 кг
16	ГОСТ Р52544-2006	Ø 8 А500С L=780 мм	10	0.308	3.08 кг
		Материалы			
	ГОСТ 26633-2015	Бетон тяжелый В25 F150 W4	18.1	2400	стены
	ГОСТ 26633-2015	Бетон тяжелый В25 F150 W4	1.3	2400	плита

* - в спецификации дана длина стержней без учета нахлеста, обрезки.

Ведомость деталей

Поз.	Эскиз	Поз.	Эскиз
3	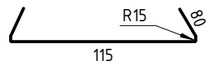 Ø 8 А500С L=275 мм	10	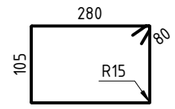 Ø 8 А500С L=930 мм
4	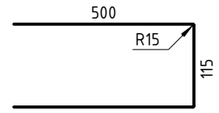 Ø 8 А500С L=1115 мм	12	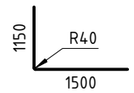 Ø16 А500С L=2650 мм
5	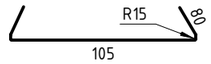 Ø 8 А500С L=265 мм	14	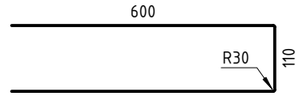 Ø12 А500С L=1310 мм
6	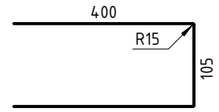 Ø 8 А500С L=905 мм	15	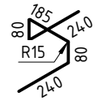 Ø 8 А500С L=830 мм
9	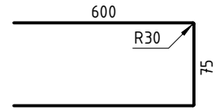 Ø12 А500С L=1275 мм	16	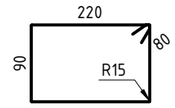 Ø 8 А500С L=780 мм

Схема образмеривания деталей по типам

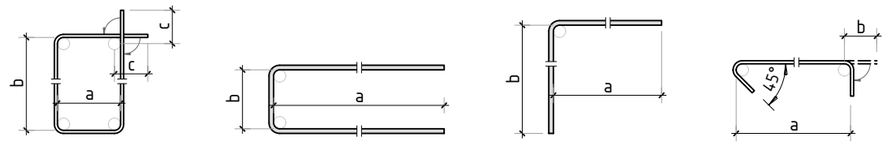

* - Размеры гнутых элементов даны по внутренним граням стержней.

Согласовано

Взам. инв.N

Подп. и дата

Инв. N подл.

Изм.	К.уч.	Лист	N док.	Подпись	Дата
ГИП		Патрушев			08.25
Разраб.		Смолина			08.25
Н.контр.		Жукова			08.25

24-04-КЖ.2-3.2

Строительство жилого комплекса со встроенными помещениями общественного-делового и коммерческого назначения и встроенно-пристроенным поликлиническим учреждением по адресу: г. Чита, ул. 1-я Коллективная

Жилой дом со встроенными помещениями общественно-делового и коммерческого назначения на первом этаже здания и встроенно-пристроенным поликлиническим учреждением (поз. 2.2-2.3)

стадия	лист	листов
Р	8	-

Шахта лифта (лист 6)

КПСК